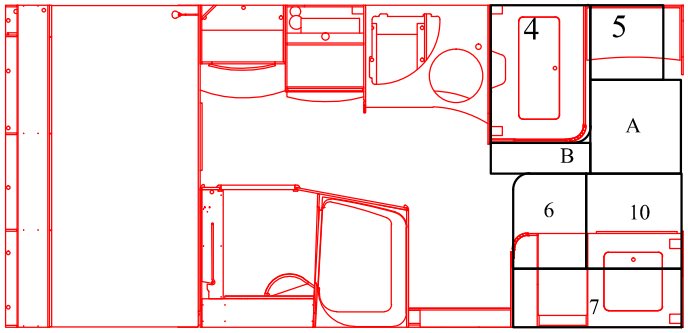


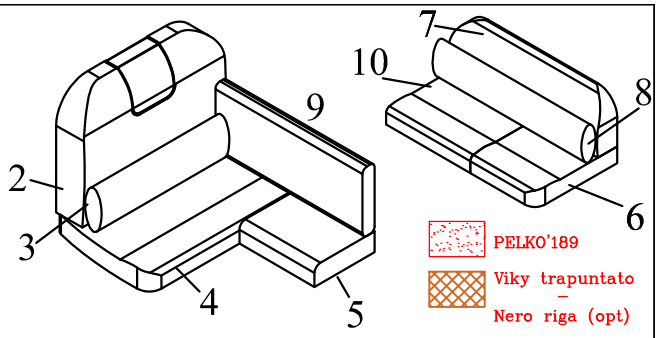


Inserto in gommapiuma con logo

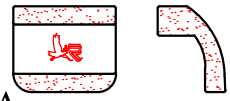

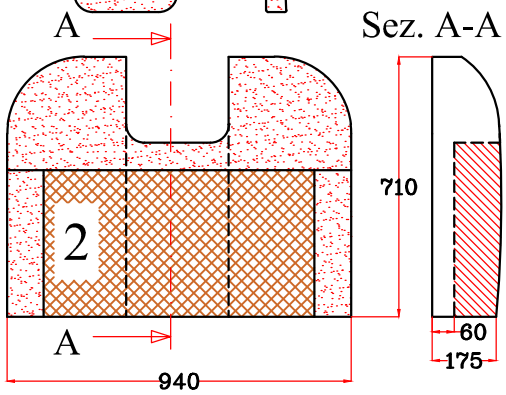


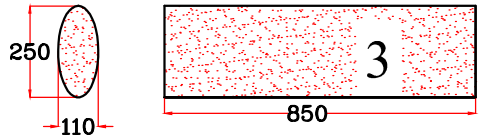


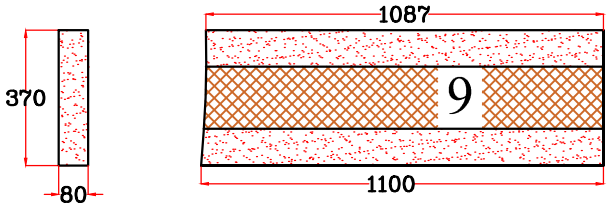


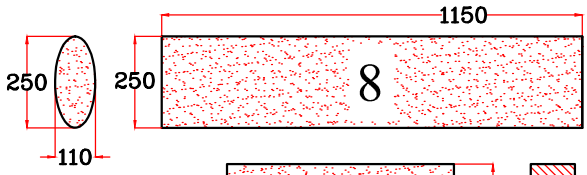


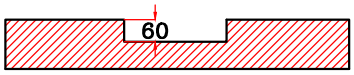


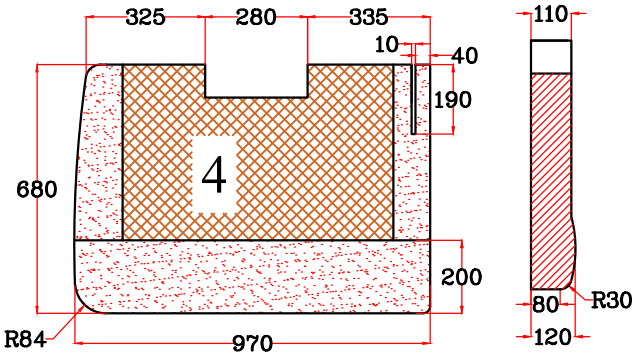


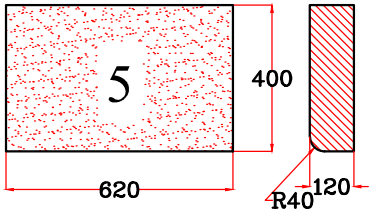


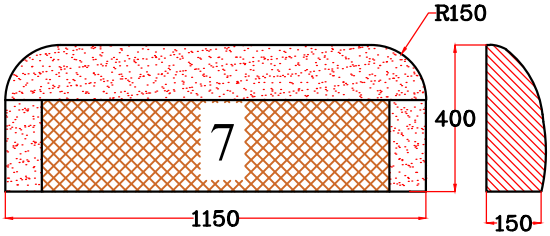


Inserire tavola di multistrato sp12
togliere spessore alla gommapiuma

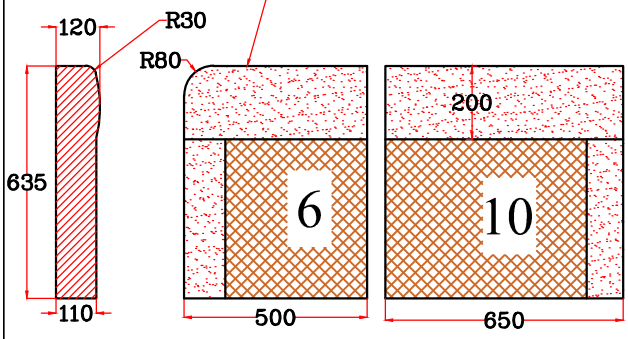


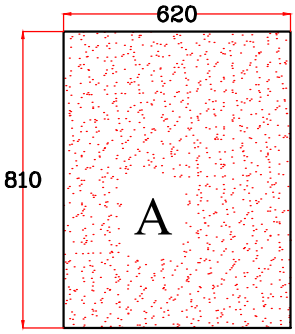


Eseguire i due jolly A e B
in Pelkò 189 sp. 120mm

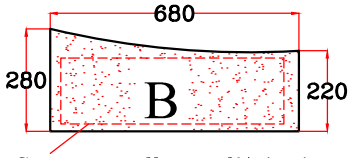


Con pannello multistrato
togliere lo spessore del
pannello alla gommapiuma

| | | | |
|---|---|---|---|
| AUTOCARAVANS RIMOR S.P.A. SEDE Via Piemonte n°3 53036 Poggibonsi SIENA ITALY | Denominazione: Cuscini vari | | Codice: 1TAP090526 |
| | Caratteristiche gommapiuma: Densita'25 Kg/m³ | Caratteristiche gommapiuma schienali: Densita'25 Kg/m³ | Codice lavorazione: ———— |
| TOLLERANZE DI MASSIMA Grado di precisione medio UNI 5307 — PAG 1 di 1 | Produzione: 2017–2018 / Meccanica: RENAULT | NOTE: Le dimensioni sono riferite al cuscino finito | Rev: 00 / Data: 31–07–2017 |
| Disegnato A.PINZUTI — Data 31–07–2017 | | | |
| Approvato A.PINZUTI — Data 31–07–2017 | Rev | MODIFICA | Data / ESEGUITA |

I dati e le informazioni contenuti o ricavabili da questo disegno sono di esclusiva proprieta' della Autocaravans RIMOR s.p.a
Ogni riproduzione totale o parziale e' vietata senza l'autorizzazione scritta della ditta RIMOR s.p.a

A4